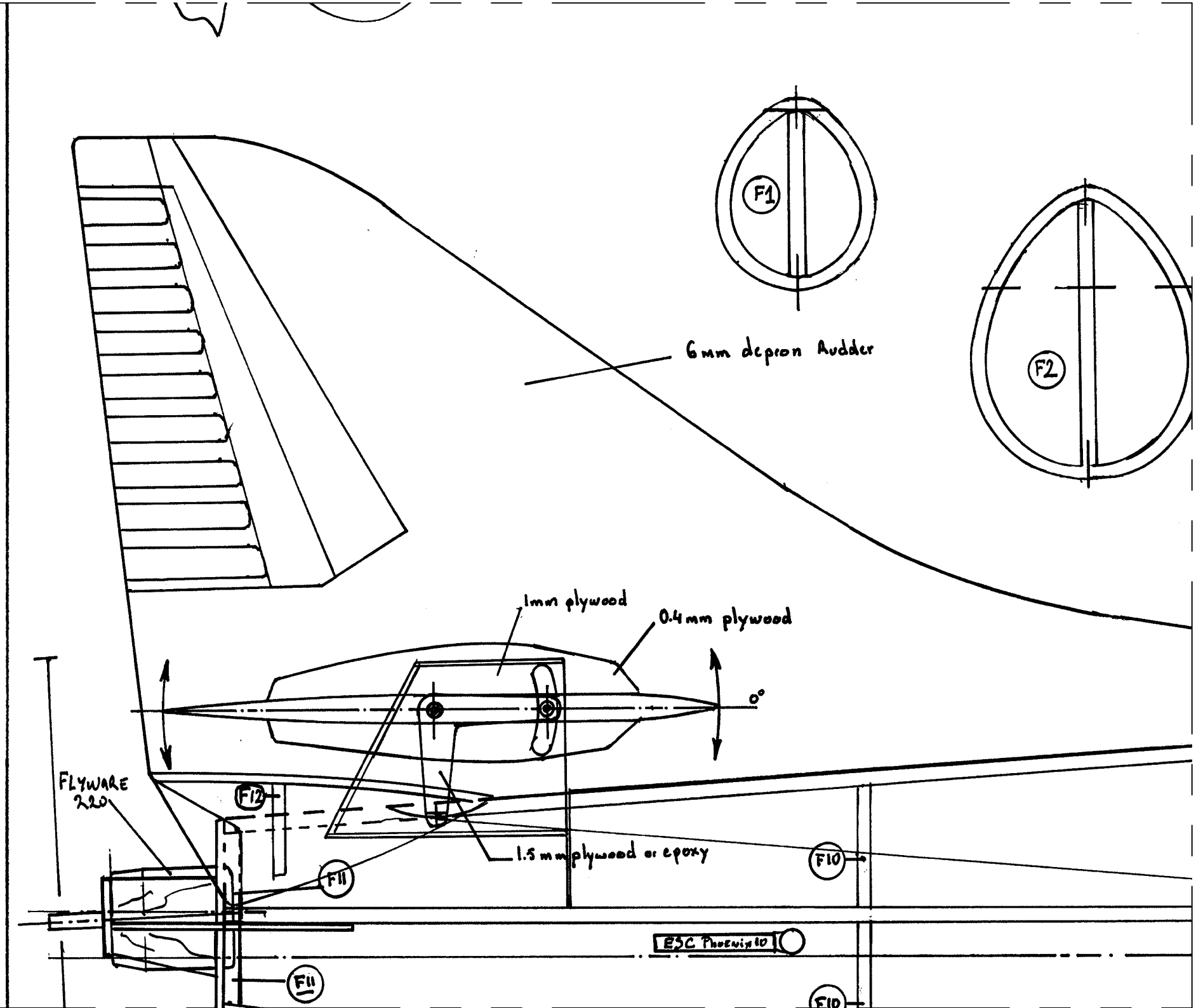
F1
F2
6mm depron Rudder
1mm plywood
0.4mm plywood
0°
FLYWARE 220
F12
F11
1.5mm plywood or epoxy
F10
ESC Phoenix 10
F11
F10